Vista Explodida
Vulcano MIG - 256i

Código: 30087123

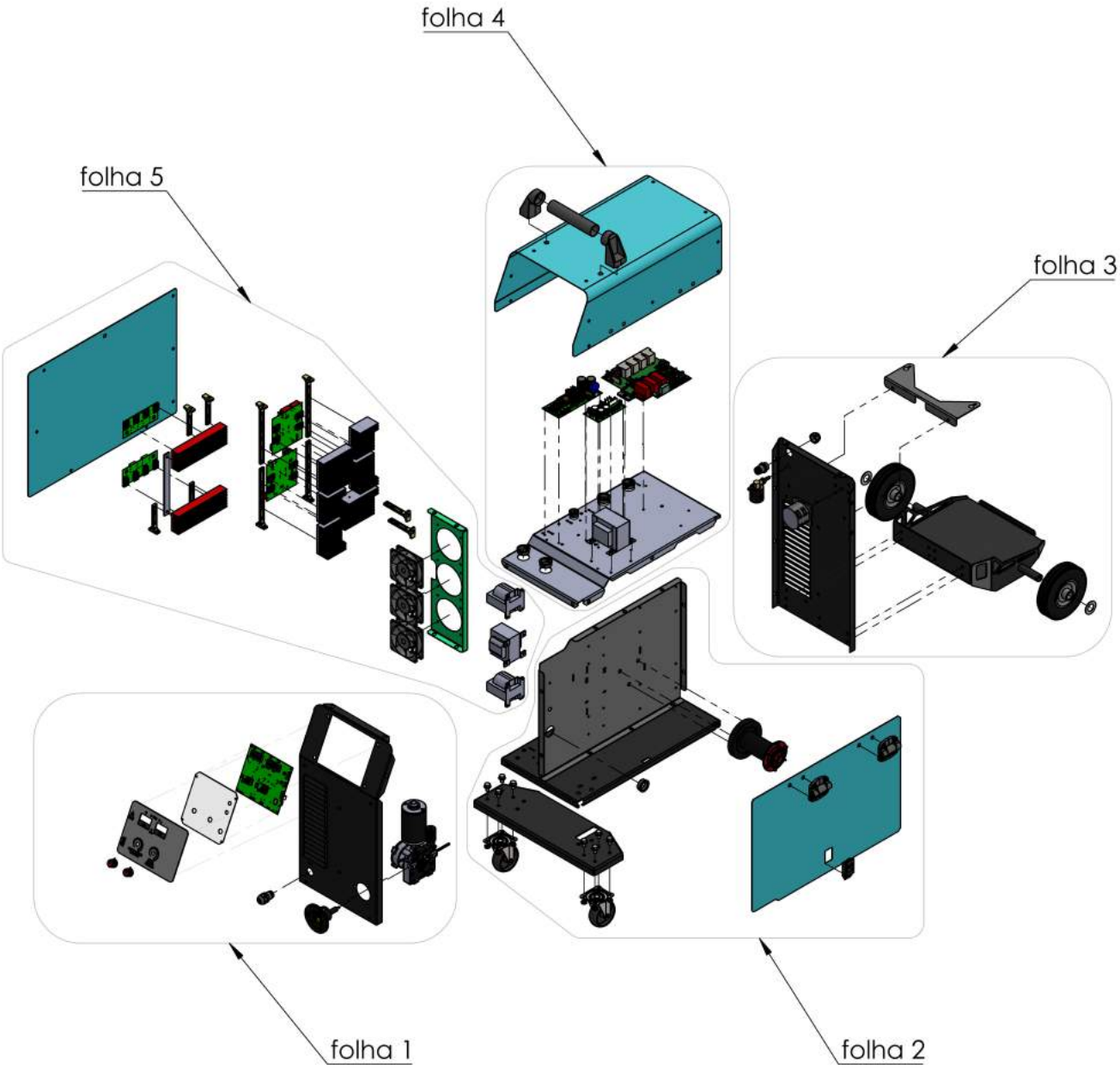

Vista Explodida
Vulcano MIG - 256i

Código: 30087123

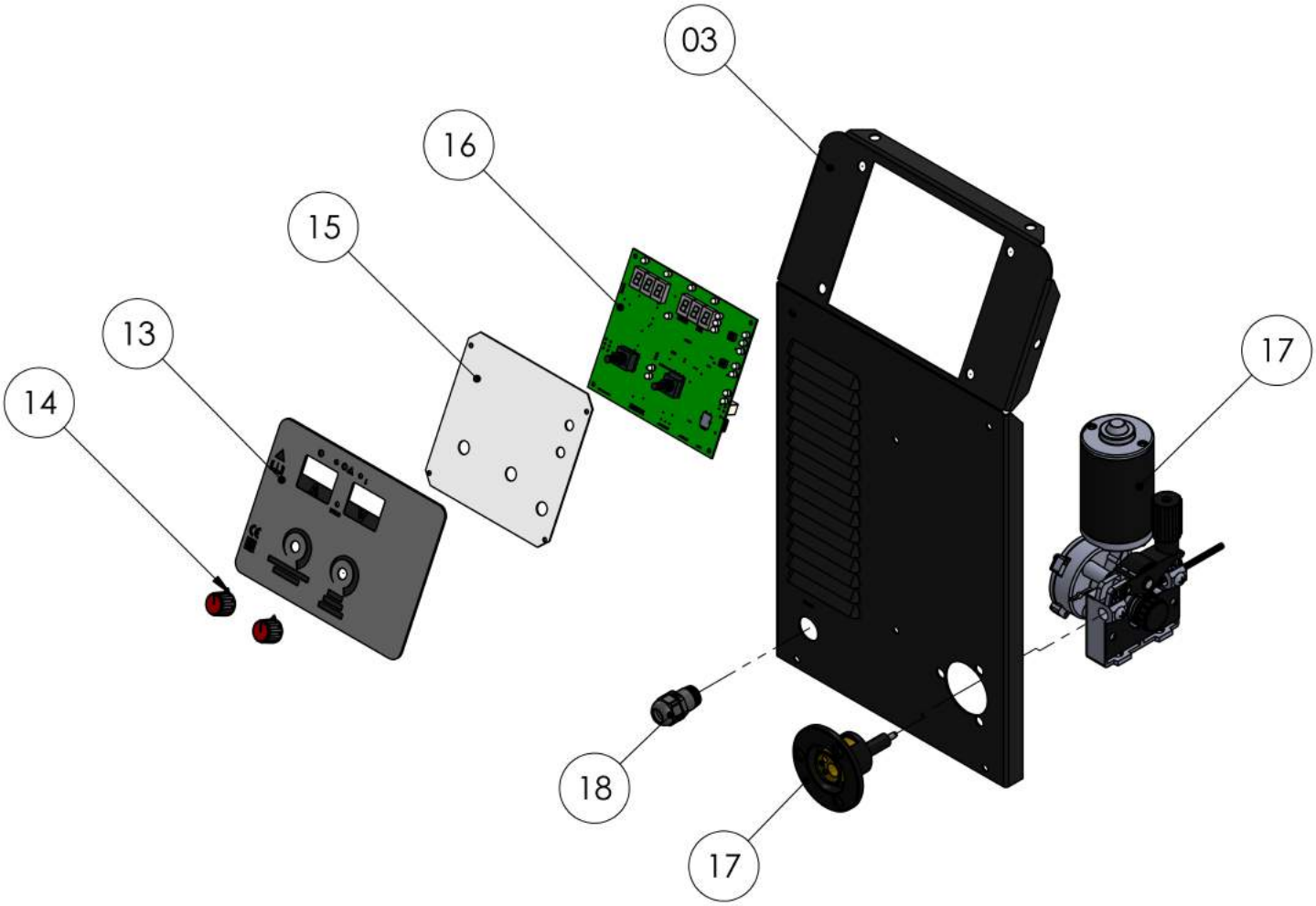

Vista Explodida
Vulcano MIG - 256i

Código: 30087123

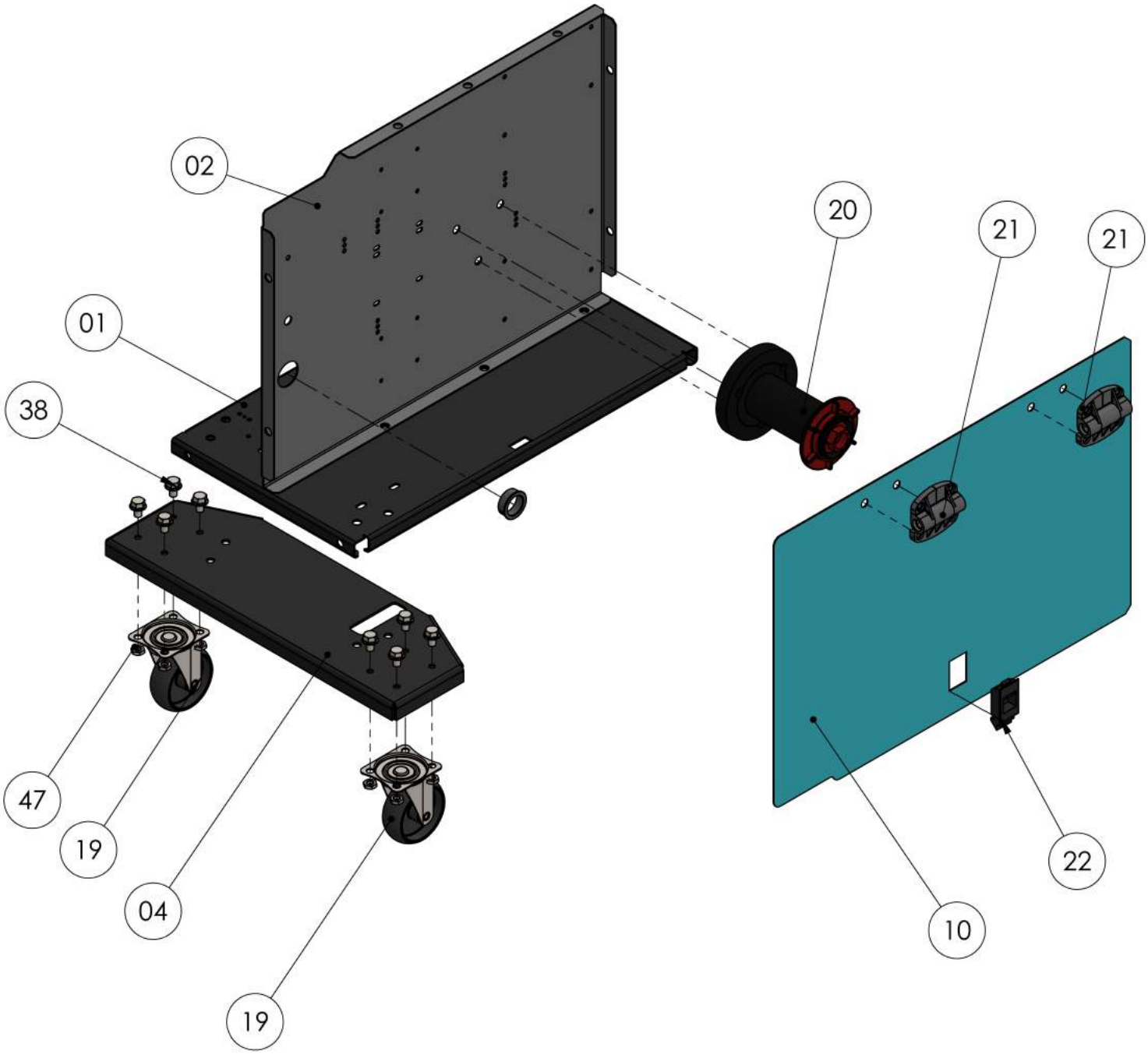

Vista Explodida
Vulcano MIG - 256i

Código: 30087123

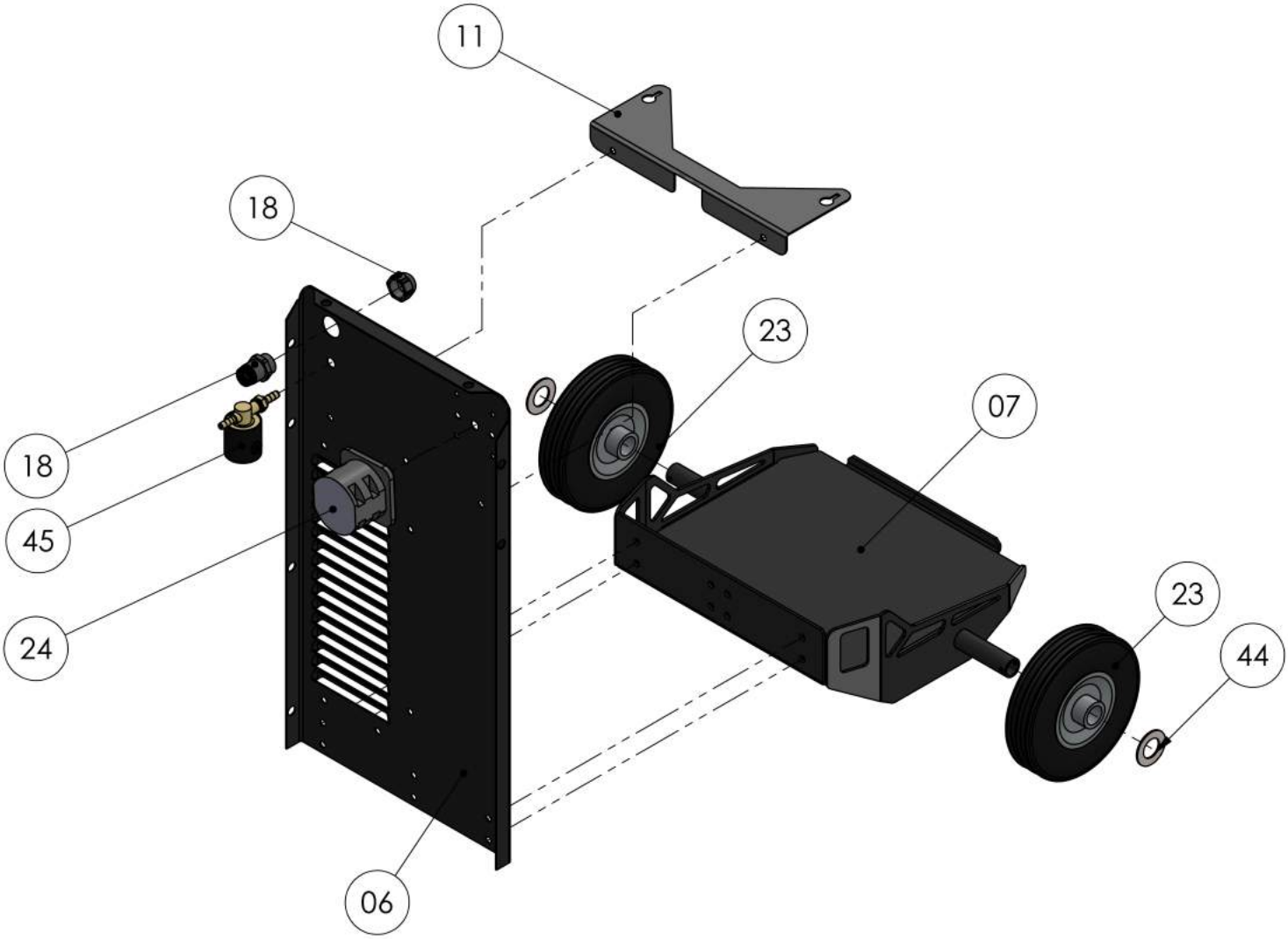

Vista Explodida
Vulcano MIG - 256i

Código: 30087123

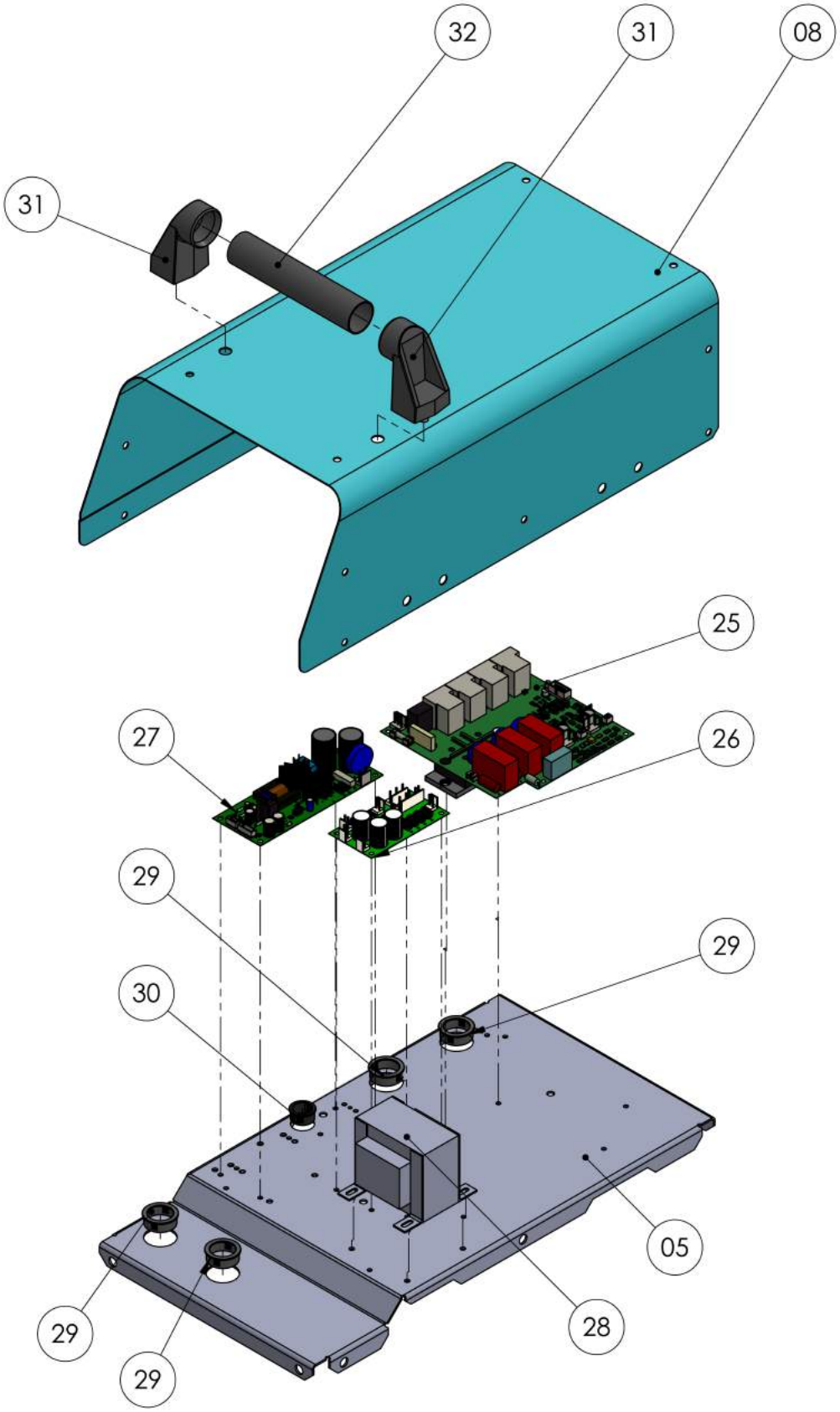

Vista Explodida
Vulcano MIG - 256i

Código: 30087123

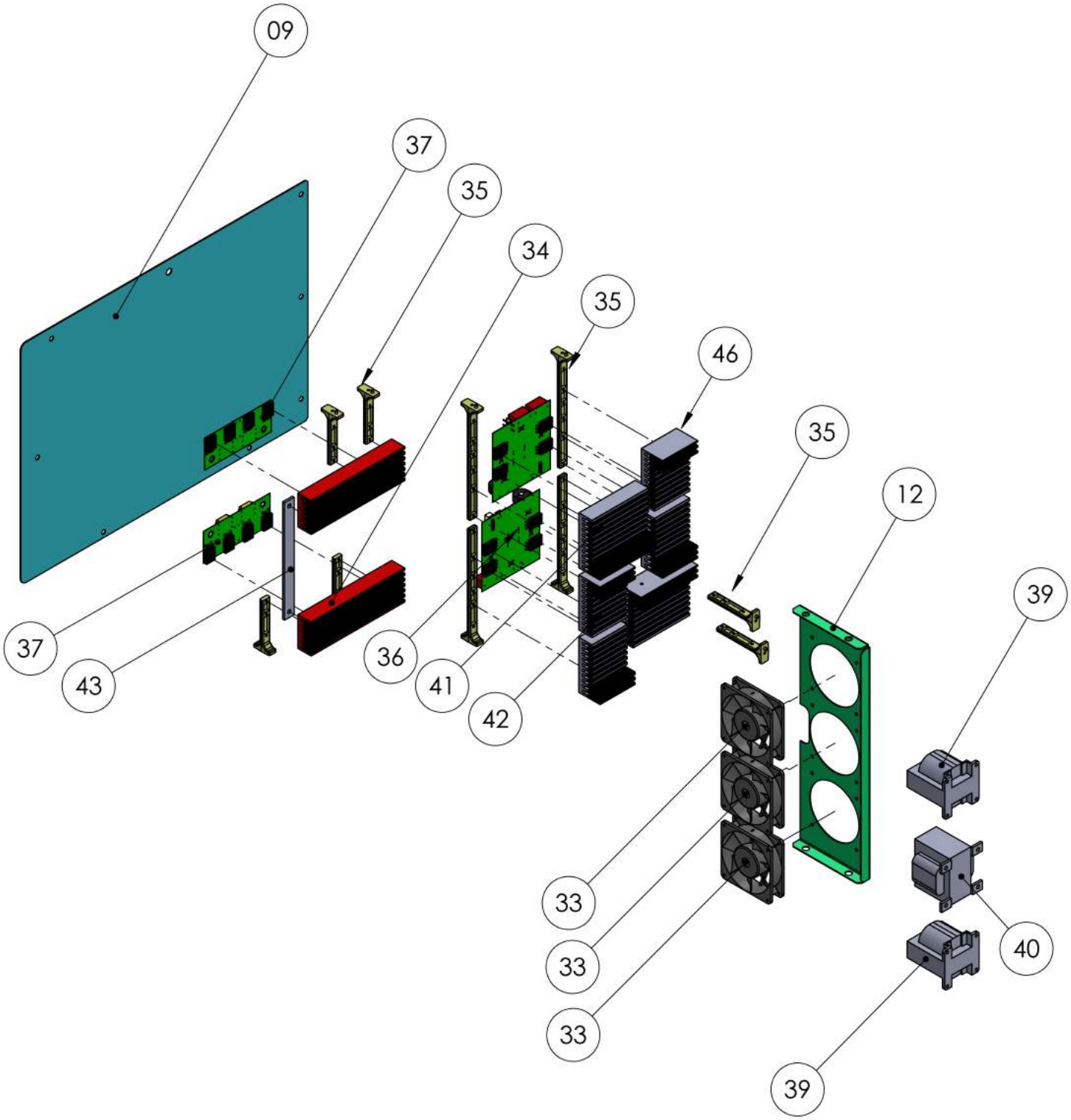

Lista de peças				
Número	Código	Descrição	Um	Quantidade
01	30012899	CH. INFERIOR 1,95X338X566	PEÇA	01
02	30014514	CH. DIVISÓRIA 1,55X417X550	PEÇA	01
03	30013299	CH. FRENTE 1.2X316X562	PEÇA	01
04	30013157	CH. SUPORTE RODAS DA FRENTE 1.9X178,4X467,5	PEÇA	01
05	30015600	CH. MEIO 1,95X314X557	PEÇA	01
06	30017512	CH. TRASEIRA 1,55X315X549	PEÇA	01
07	30013156	CH. SUPORTE DE GÁS 1,9X343,3X384	PEÇA	01
08	30016610	CH. SUPERIOR 1,2X537X600	PEÇA	01
09	30014838	CH. LAT. ESQ. 1.5X394X537	PEÇA	01
10	30014839	CH. LAT. DIR. 1,2X361X537	PEÇA	01
11	30017210	CH. ENCOSTO GÁS 1,55X147X260	PEÇA	01
12	30013147	CH. FIX. VENTILADOR 1,2X147X414	PEÇA	01
13	30012126	CH. FECH. FRONTAL PAINEL 1,2X144X200	PEÇA	01
14	30075105	KNOBS 2004-3 21 mm EIXO 6 mm	PEÇA	02
15	30166814	CH. POLICARBONATO PROT. PAINEL 1,0X150X145	PEÇA	01
16	30072393	KIT PLACA CONTROLE FS-VM-CONT-2.5	PEÇA	01
17	30020520	CONJUNTO DV-19 MOTOR+BLOCO+EURO	PEÇA	01
18	30200106	PRENSA CABO	PEÇA	04
19	30228005	RODIZIO GIRATÓRIO 2″	PEÇA	02
20	30020639	CONJUNTOR EIXO CARRETEL ARRAME	PEÇA	01
21	30030005	DOBRADIÇA AUTOTRAVANTE BALMER	PEÇA	02
22	30042204	FECHO RÁPIDO MIG’S	PEÇA	01
23	30226001	RODA FIXA 6″	PEÇA	02
24	30018501	CHAVE RT32/A3B03 TRIPOLAR	PEÇA	01
25	30072350	KIT PLACA ENTRADA FS-VM-EMIT-2.3	PEÇA	01
26	30163154	KIT PLACA RETIFICADOR AUX. FS-VM-RET-1.0	PEÇA	01
27	30163148	KIT. PLACA FONTE FS-VM-AUX-1.2	PEÇA	01
28	30283004	TRANSF. AUXILIAR	PEÇA	01
29	30009303	PASSA CABO SB 30	PEÇA	05
30	30009302	PASSA CABO SB 22	PEÇA	01
31	30248905	SUPORTE DA ALÇA INJETADO	PEÇA	02
32	30293024	TUBO REDONDO ALÇA	PEÇA	01
33	30098109	VENTILADOR 92X92X25	PEÇA	03
34	30026561	DISSIPADOR DE CALOR DIODOS 175 X 55	PEÇA	02
35	30008000	HASTE PLÁSTICA DE FIXAÇÃO PLACAS	PEÇA	10

36	30163187	KIT PLACA POTENCIA FS-VI-MINV-1.2	PEÇA	02
37	30163180	KIT PLACA RETIFIC. SAÍDA FS-VIM-RET-1.0	PEÇA	02
38	30121001	PA SEXTAVAD0 M6X12	PEÇA	08
39	30283748	TRANSFORMADOR PRINCIPAL	PEÇA	02
40	30066510	INDUTOR INVERTER 310	PEÇA	01
41	30026508	DISSIPADOR CALOR IGBT Q1/Q2 105X90	PEÇA	02
42	30025006	DISSIPADOR CALOR IGBT Q3 65X90	PEÇA	02
43	30152104	PERFIL ALUMÍNIO NU	PEÇA	01
44	30007601	ARRUELA LISA 2 mm	PEÇA	02
45	30298003	VÁLVULA SOLENOIDE 180 GRAUS (24 V)	PEÇA	01
46	30026507	DISSIPADOR CALOR IGBT Q4 65X90	PEÇA	02
47	30188101	PO. SEXTAVADA M6	PEÇA	08