Vista Explodida JOY 133 DV

Código: 30179536

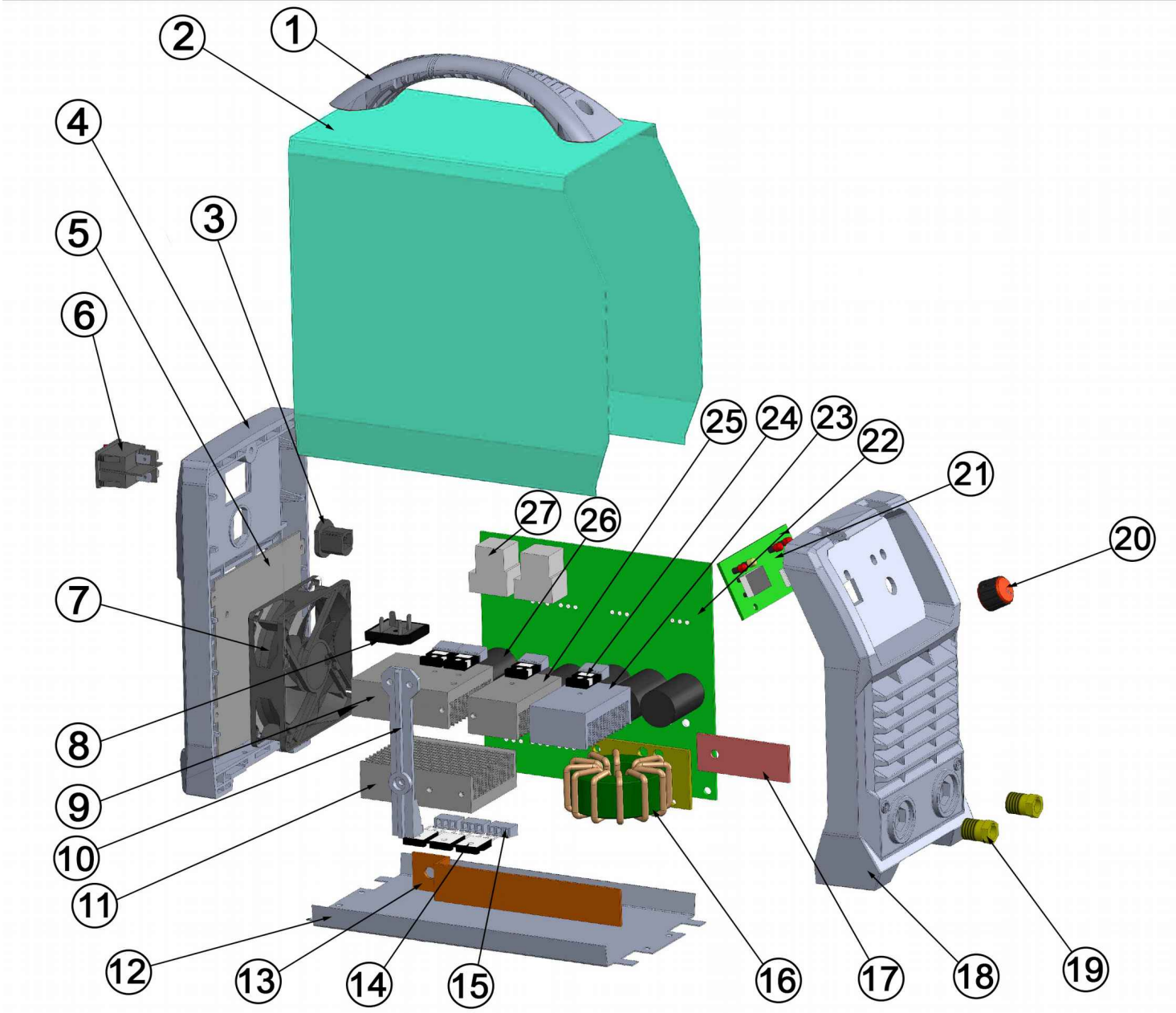

LISTA DE PEÇAS

ITEM	CÓDIGO	DESCRIÇÃO	UM	QTDE
1	*	Alça de Transporte	Peça	1
2	30016108	Chaparia Superior/Lateral	Peça	1
3	30018424	Entrada de energia	Peça	1
4	*	Painel Traseiro	Peça	1
5	*	Chapa proteção do Ventilador	Peça	1
6	30018910	Chave de ligação da máquina	Peça	1
7	30298129	Ventilador	Peça	2
8	30220105	Retificador	Peça	1
9	*	Dissipador de calor 4	Peça	1
10	*	Suporte de apoio	Peça	1
11	*	Dissipador de calor 3	Peça	1
12	*	Chapa de proteção inferior	Peça	1
13	*	Barra de Cobre 1	Peça	1
14	30027257	Diodo	Peça	2
15	*	Isolamento	Peça	7
16	*	Transformador	Peça	1
17	*	Barra de Cobre 2	Peça	1
18	*	Painel Frontal	Peça	1
19	*	Engate Fêmea	Peça	2
20	30008928	Knob de ajuste	Peça	1
21	30163229	Placa painel de controle	Peça	1
21.1	30041035	*Encoder*	*Peça*	*1*
22	*	Placa PCB Principal	Peça	1
23	*	Dissipador de calor 2	Peça	1
24	30066624	IGBT STG 40N60NPF2AS	Peça	4
25	*	Dissipador de calor 1	Peça	1
26	30011619	Capacitor 1000 mF / 200V	Peça	4
27	30215013	Relé 24V 30A	Peça	2

* Códigos disponíveis apenas sob consulta.

CONSULTE JUNTO À ASSISTÊNCIA TÉCNICA / VENDAS BALMER

Fricke Soldas Ltda.
CNPJ: 88.490.610/0001-61
BR 285, km 456,4, S/N
Bairro Lambari
CEP:98700-000
Ijuí - RS - Brasil

55 3305 0700
55 9 8437 0117
Grupo Fricke
www.balmer.com.br
contato@fricke.com.br
fb.com/balmersoldas