VISTA EXPLODIDA
Vulcano Inverter 240 DV

Inversora portátil e resistente para soldagem em processo Eletrodo Revestido e TIG (DC)

Cod: 30299014

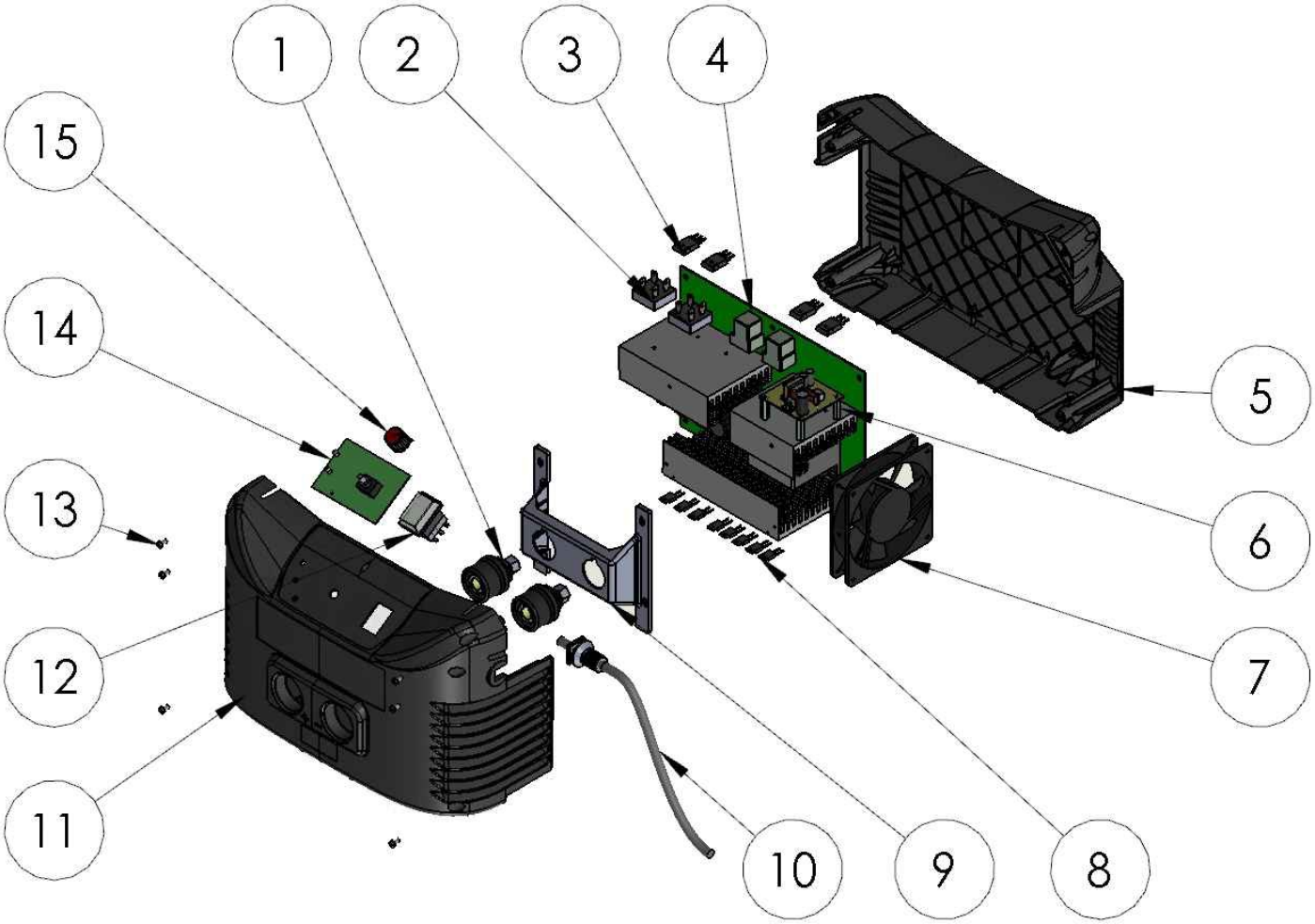

LISTA DE PEÇAS

ITEM	CÓDIGO	DESCRIÇÃO	UM	QTDE
1	30041510	ENGATE RAP.FEM.13MM CABO 35-70MM² ISQ0053 (FIXO)	Peça	2
2	30220105	PONTE RETIF. GBPC5010M002 50A 1000V	Peça	2
3	30279003	IGBT PTH TO-247-3 IKW50N60T 50A 600V	Peça	4
4	30071324	KIT COMPONENTES PLACA POTENCIA FS-VI-INV-1.1	Conjunto	1
5	30284021	TRASEIRA INJETADA VULCANO INVERTER	Peça	1
6	30071342	KIT COMPONENTES PLACA FONTE FS-VI-AUX-4.0	Conjunto	1
7	30098110	VENTILADOR 120X120X25	Peça	1
8	30027102	DIODO RAPIDO PTH TO-220-2-2 IDP45E60 45A 600V	Peça	8
9	30248902	SUPORTE DO ENGATE RAPIDO INJETADO MODELO	Peça	1
10	30010804	CABO PP FLEX 3X2.5MM C/2.3MT PRENSA CABO+PLUG 2P+T	Peça	1
11	30056012	FRENTE INJETADA VULCANO INVERTER	Peça	1
12	30018403	CHAVE LIG/DES C/ CAPA DE BORRACHA	Peça	1
13	30098103	PA MAQ PAN PH RI ZP P/PLASTICO M4 X 8	Peça	4
14	30071328	KIT COMPONENTES PLACA CONTROLE FS-VI-CAD-2.1	Conjunto	1
15	30075105	KNOB 2004-3 21MM EIXO 6MM	Peça	1

* Códigos disponíveis apenas sob consulta.

CONSULTE JUNTO À ASSISTÊNCIA TÉCNICA / VENDAS BALMER

Fricke Soldas Ltda.
CNPJ: 88.490.610/0001-61
BR 285, km 456,4, S/N
Bairro Lambari
CEP:98700-000
Ijuí - RS - Brasil

55 3305 0700
55 9 8437 0117
Grupo Fricke

www.balmer.com.br
contato@fricke.com.br
fb.com/balmersoldas