VISTA EXPLODIDA VULCANO FLEX MIG 200

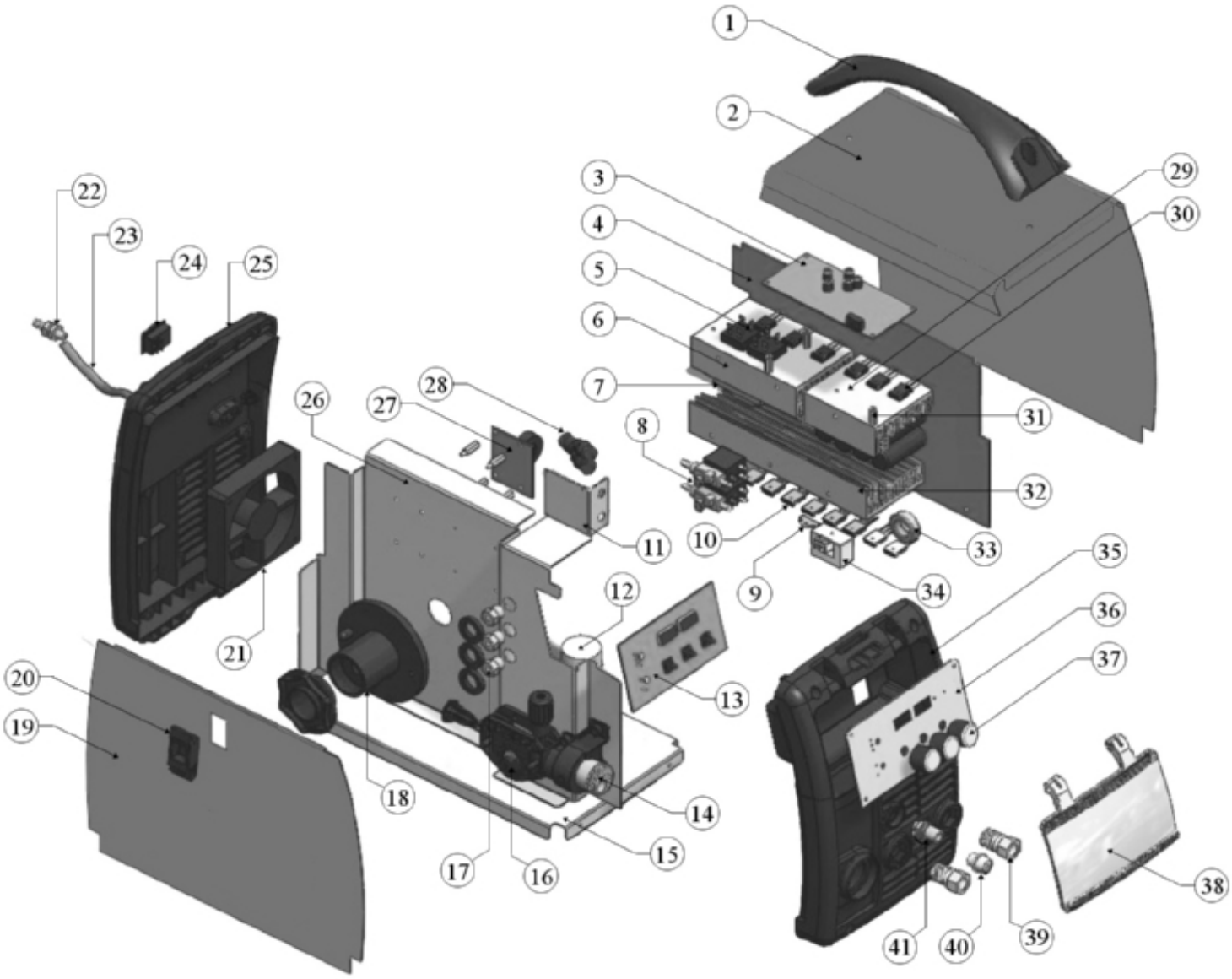

Merkle / Balmer - Fricke Equipamentos de Soldagem Ltda

Vulcano FLEX MIG 200 - Cód 30087201 - Assistência Técnica

ITEM Nº	CÓDIGO	DESCRIÇÃO	UM	QTDE
1	30005418	CABO ALCA	Peça	1
2	*	CHAPA “L” LATERAL DIREITA VULCANO	Peça	1
3	30163128	PLACA CONTROLE	Peça	1
4	*	BLOCO INVERSOR	Peça	1
5	30190507	PONTE RETIFICADORA	Peça	1
6	*	DISSIPADOR DE CALOR	Peça	1
7	*	TRANSFORMADOR	Peça	1
8	30298121	VALVULA DE GAS	Peça	2
9	*	TERMOSTATO	Peça	1
10	30027202	DIODO REC. RAPIDA	Peça	8
11	*	CHAPA FIXAÇÃO VÁLVULA	Peça	1
12	30094103	MOTOR ALIMENTADOR	Peça	1
13	30163413	PLACA FRONTAL	Peça	1
14	30240018	SOQUETE TOCHA MIG	Peça	1
15	*	CHAPA BASE	Peça	1
16	*	BLOCO TRACIONADOR	Peça	1
16.1	30201002	ROLETE ARAME 0.6,0.8-1.0	Peça	1
16.2	30201003	ROLETE ARAME ALUMINIO 1.0	Peça	1
17	*	CONECTOR LATÃO NEG / POS	Peça	3
18	*	CONJ EIXO CARRETEL	Peça	1
19	30245021	TAMPA METALICA ESQUERDA	Peça	1
20	30042204	FECHO RAPIDO	Peça	1
21	30298120	VENTILADOR	Peça	1
22	30020507	CONEXAO GAS PAINEL TRASEIRO	Peça	1
23	*	CABO DE ENTRADA	Peça	1
24	30018415	CHAVE LIG/DES	Peça	1
25	30005210	PAINEL TRASEIRO PLASTICO	Peça	1
26	*	CHAPA MEIO	Peça	1
27	30063402	PLACA EMC	Peça	1
28	30020404	CONECTOR	Peça	1
29	*	DISSIPADOR DE CALOR	Peça	1
30	30066608	IGBT K75T60	Peça	6
31	*	ESPAÇADOR SEXTAVADO	Peça	4
32	*	DISSIPADOR DE CALOR	Peça	1
33	*	INDUTOR	Peça	1
34	*	SENSOR DE CORRENTE	Peça	1
35	30005211	PAINEL FRONTAL PLASTICO	Peça	1
36	*	ADESIVO FRONTAL	Peça	1
37	30008928	KNOB	Peça	3
38	30252024	TAMPA PAINEL FRONTAL PLASTICA	Peça	1
39	*	ENGATE RAP.FEM.13MM	Peça	2
40	30240007	SOQUETE 3 PINOS	Peça	1
41	30020508	CONEXAO FRONTAL GAS	Peça	1

(*) Itens disponíveis sob consulta.